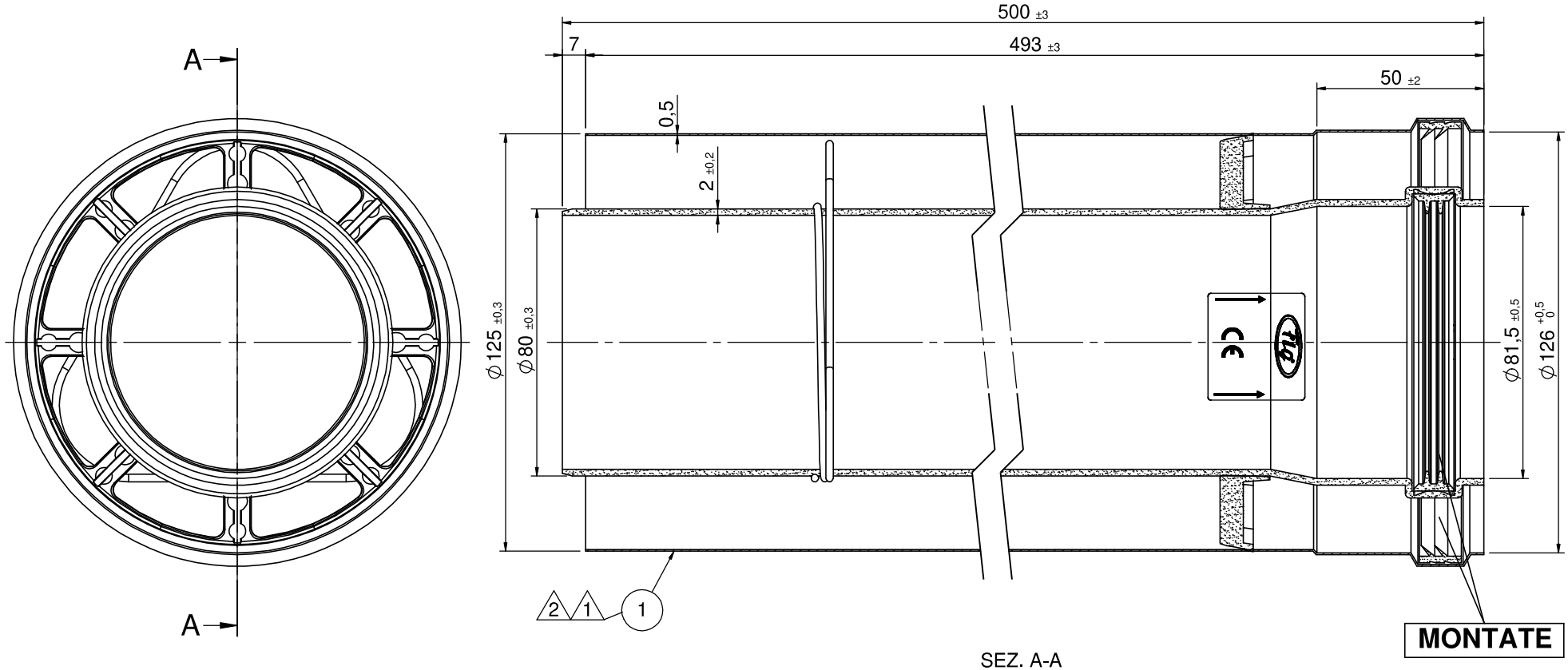

SEZ. A-A

Pos.	DISEGNO/CODICE	DENOMINAZIONE	Q.tà	MATERIALE
1	UT0843000V03	PROLUNGA M-F Ø80/125	1	-

GROPPALLI S.R.L.
Loc. Pilastro di Gragnanino
GRAGNANO TR. (PC)
Tel. 0523 / 789711

REV.	DESCRIZIONE	DATA
2	SOSTITUITO UT0103000V03_01 CON UT0843000V03	19/04/2024 (LM)
1	SOSTITUITO UT0103000V03 CON UT0103000V03_01	18/12/2023 (LM)

NOTE E REVISIONI

TOLLERANZE GENERALI
Grado di precisione c/L
ISO 2768

MATERIALE (Vedi Tabella)

PARTICOLARE KIT
PROLUNGA M-F COASSIALE Ø80/125
L=500

EMESSO e VERIFICATO da: MARZATICO Lorenzo
APPROVATO da: CAMIA Daniele

COLORE BIANCO
SOSTITUISCE IL Dis:
CODICE CLIENTE G8125-500MHP15
204880
DISEGNO **A03.010.000039 .20939F**
STAMPO
SCALA 1:1.7
REVISIONE 2
DATA: 25/08/2023
GRP00294569

La GROPPALLI si riserva il diritto di modifica del disegno senza preavviso, e a termini di legge ne vieta la riproduzione o la divulgazione senza debita autorizzazione